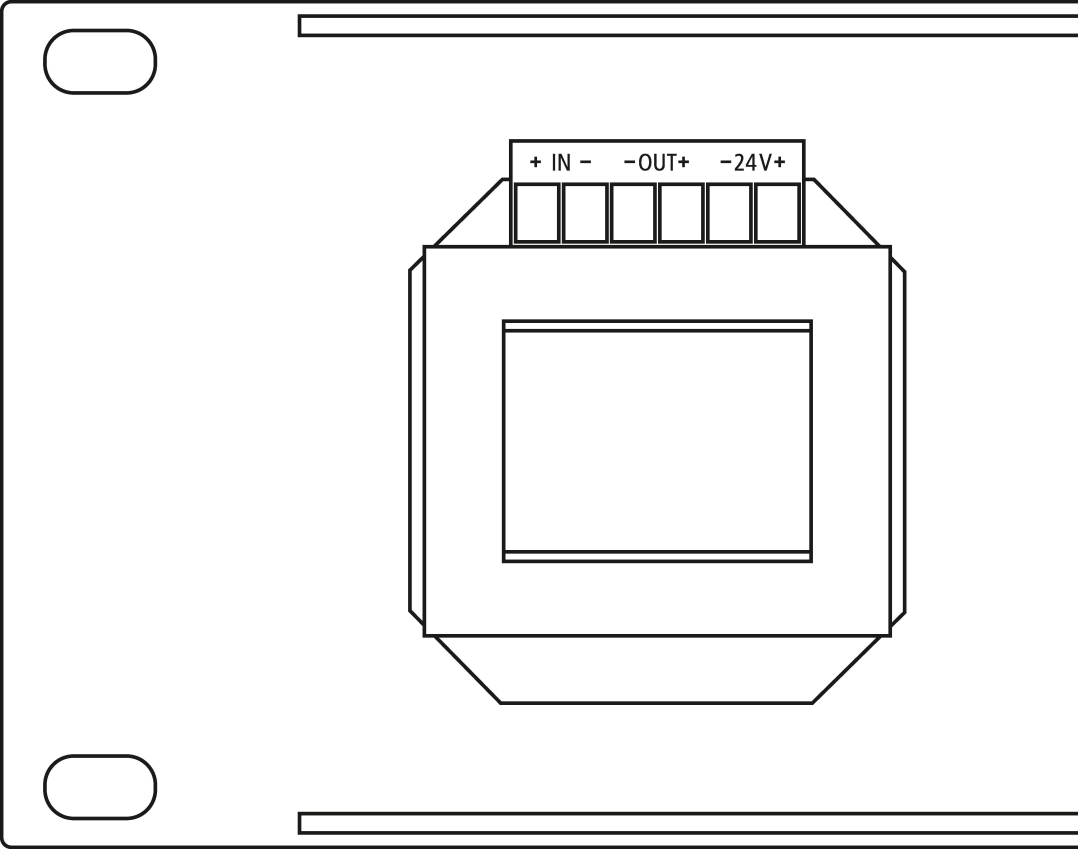
+ IN −
−OUT+
−24V+

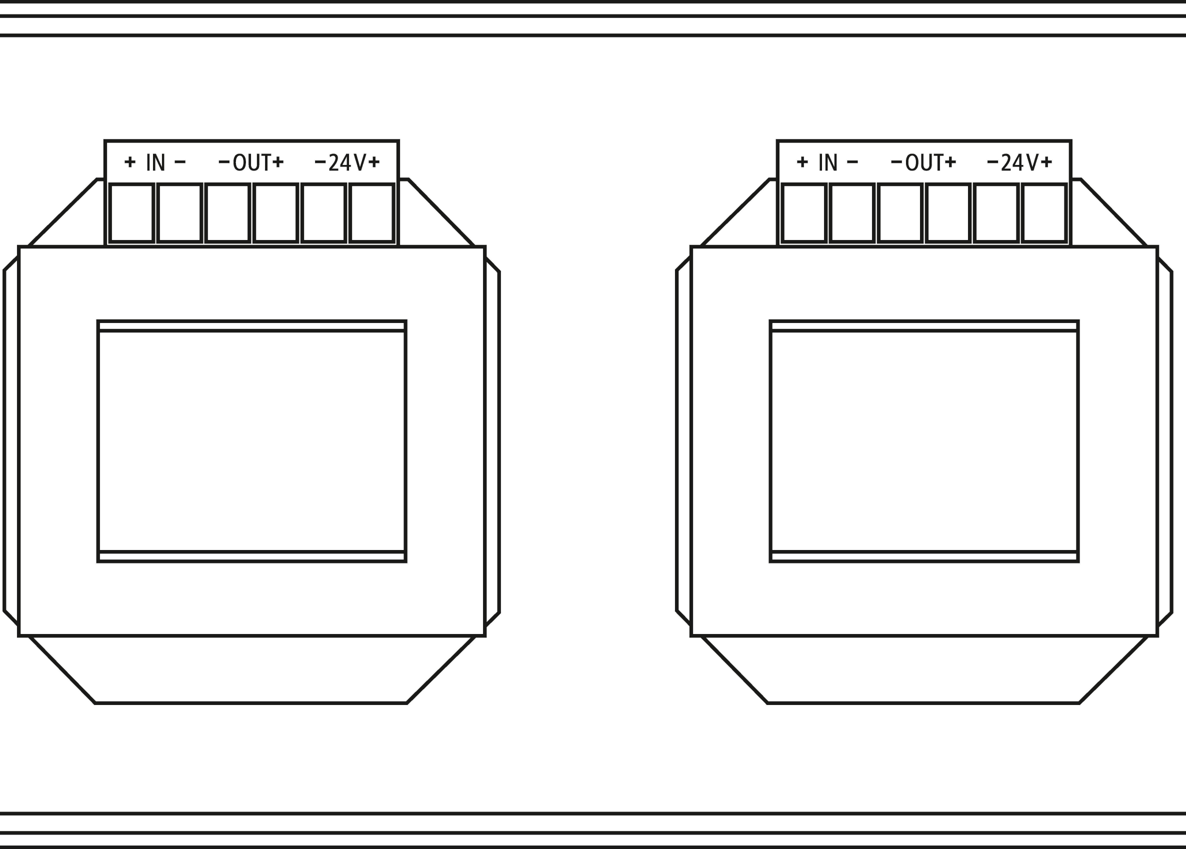
+ IN −
−OUT+
−24V+
+ IN −
−OUT+
−24V+

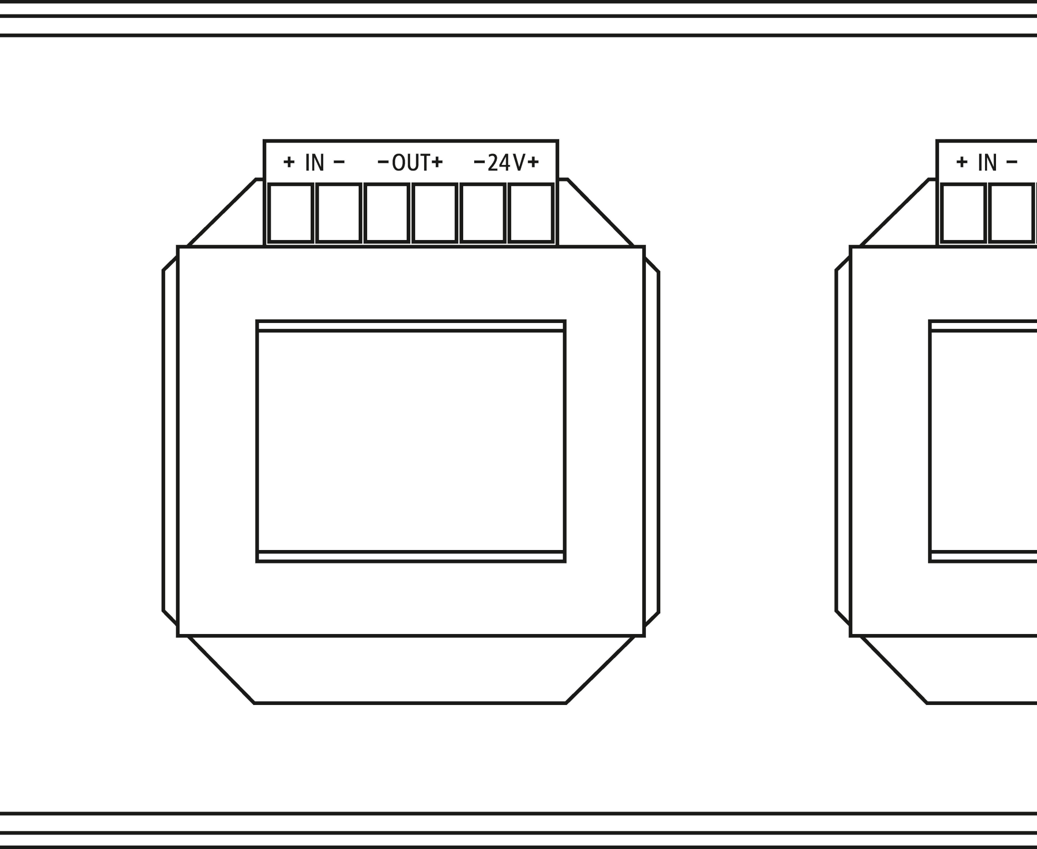
+ IN −
−OUT+
−24V+
+ IN −

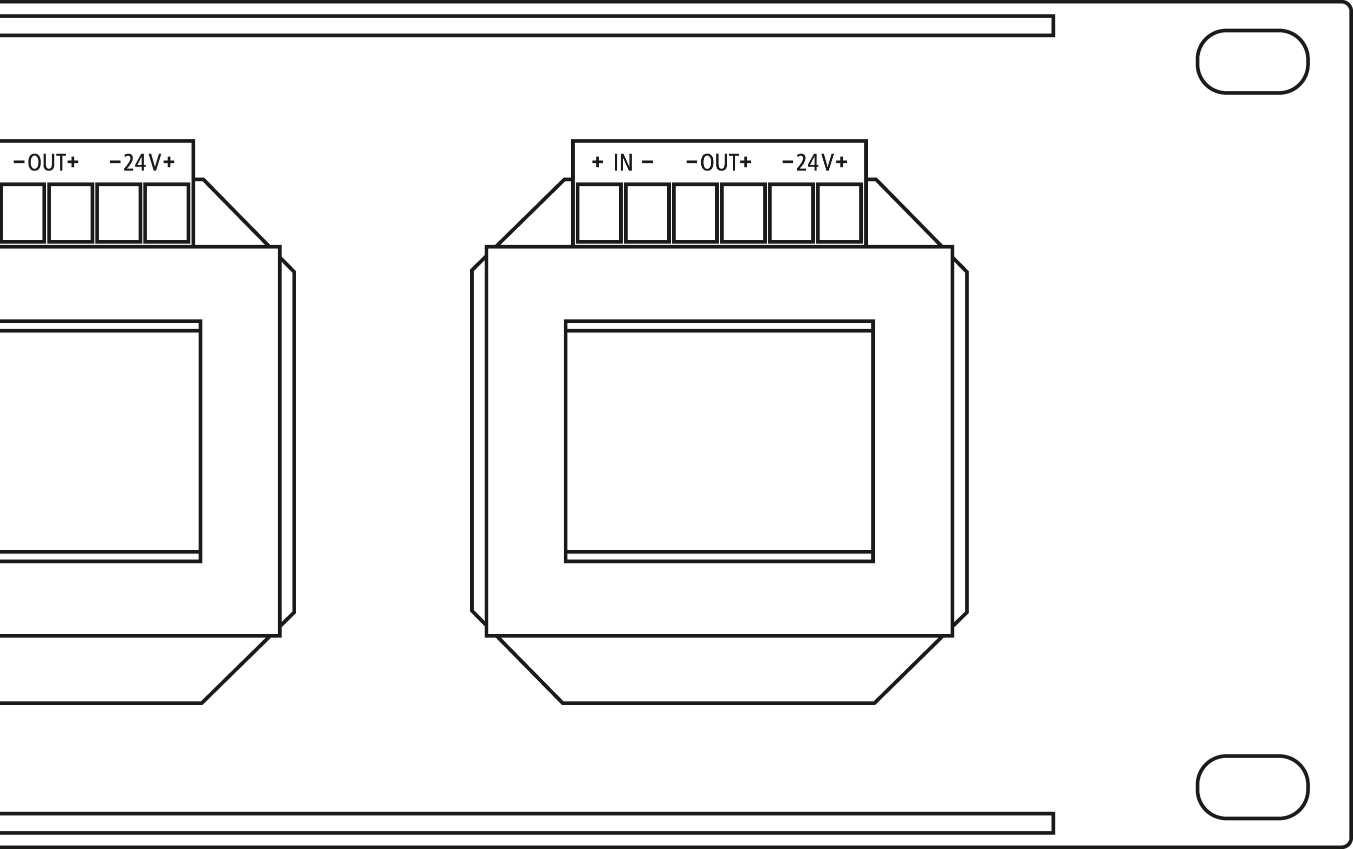
−OUT+
−24V+
+ IN −
−OUT+
−24V+