TXA-1020
Best.-Nr. 17.4590

TXA-1020USB
Best.-Nr. 17.4600

TXA-1022CD
Best.-Nr. 17.4610

Transportables High-Power-Verstärkersystem mit integrierter, einstellbarer 2-Kanal-Multi-Frequenz-Empfängereinheit in UHF-PLL-Technik und Bluetooth-Empfänger

- Leistungsstarke Class D-Ausführung 120 W, mit optimalem Wirkungsgrad
- Betrieb über Netzanschluss oder eingebauten Blei-Gel-Akku 2 x 12 V/4,5 Ah (bis zu 4 Stunden Betriebszeit), integrierte Akku-Ladeautomatik mit Ladezustandsanzeige, Tief-Entladeschutz
- Für den mobilen Einsatz z. B. bei Verkaufsveranstaltungen, Vorträgen
- 2x16 einstellbare UHF-Frequenzen (863,1-864,9 MHz)
- Leistungsfähiges 2-Wege-Lautsprechersystem mit 25-cm-Basslautsprecher (10")
- 1 Mikrofon-Eingang über Kombi-Buchse (XLR/6,3-mm-Klinke), 1 Mikrofon-Eingang (6,3-mm-Klinke), 1 Stereo-Line-Eingang (Cinch), 1 Aux-Eingang (3,5-mm-Klinke), alle Eingänge regelbar
- Gemeinsamer Masterregler, 2-fach-Klangregelung
- 1 Stereo-Line-Ausgang (Cinch), 1 Aux-Ausgang (3,5-mm-Klinke)
- Schaltbare Mikrofon-Vorrangfunktion
- Durch den ausziehbaren Teleskopgriff und 2 Rollen kann das Verstärkersystem bequem wie ein Trolley gezogen werden
- Stativhülse

TXA-1020:
– Verstärkersystem mit 2-Kanal-Funkempfänger

TXA-1020USB:
– Verstärkersystem mit 2-Kanal-Funkempfänger
– MP3-Spieler mit SD-Card-Reader und USB-Schnittstelle
– Lieferung inklusive Fernbedienung für den MP3-Spieler

TXA-1022CD:
– Verstärkersystem mit 2-Kanal-Funkempfänger
– CD-Spieler mit „Anti-Schock-System", MP3-Wiedergabe und Slot-In-Mechanismus, Pitch-Control-Funktion
– SD-Card-Reader, USB-Schnittstelle
– 1 Funksender für den drahtlosen Audio-Link-Betrieb mehrerer TXA-1020-Systeme
– Lieferung inklusive Fernbedienung für den CD-Spieler

Passende Mikrofon- oder Taschensender wie TXA-800HSE, TXA-800HT oder das Multi-Frequenz-Sendermodul TXA-1020MT sind optional erhältlich.

Anmelde- und gebührenfrei in der EU.

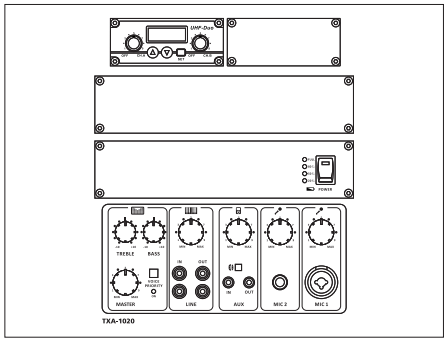

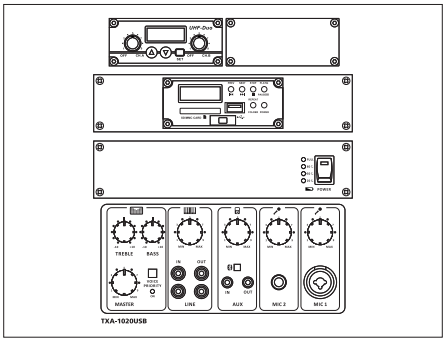

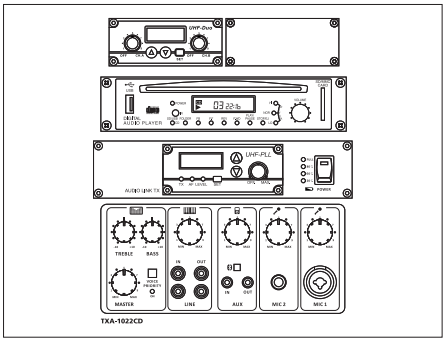

Modell	TXA-1020	TXA-1020USB	TXA-1022CD
Nennleistung (P_{RMS})	120 W	120 W	120 W
Musikleistung, gesamt	170 W	170 W	170 W
Frequenzbereich	20-20000 Hz	20-20000 Hz	20-20000 Hz
Trägerfrequenz	863,1-864,9 MHz	863,1-864,9 MHz	863,1-864,9 MHz
Reichweite	≈ 30 m	≈ 30 m	≈ 30 m
Eingänge	6 mV (Mic), 300 mV (Line, Aux)	6 mV (Mic), 300 mV (Line, Aux)	6 mV (Mic), 300 mV (Line, Aux)
Link	optional (TXA-1020MT)	optional (TXA-1020MT)	drahtlos
Klangregler, Tiefen	±10 dB/100 Hz	±10 dB/100 Hz	±10 dB/100 Hz
Klangregler, Höhen	±10 dB/10 kHz	±10 dB/10 kHz	±10 dB/10 kHz
Stromversorgung	~ 230 V/50 Hz/170 VA, Akku 2 x 12 V/4,5 Ah	~ 230 V /50 Hz/170 VA, Akku 2 x 12 V/4,5 Ah	~ 230 V/50 Hz/170 VA, Akku 2 x 12 V/4,5 Ah
Abmessungen	360 x 580 x 320 mm	360 x 580 x 320 mm	360 x 580 x 320 mm
Gewicht	17,8 kg	17,25 kg	18,2 kg
Anschlüsse	1 x XLR/ 6,3-mm-Klinke (Mic), 1 x 6,3-mm-Klinke (Mic), 1 x Cinch L/R (Line In), 1 x 3,5-mm-Klinke (Line In), 1 x Cinch L/R (Line Out), 1 x 3,5-mm-Klinke (Line Out)	1 x XLR/ 6,3-mm-Klinke (Mic), 1 x 6,3-mm-Klinke (Mic), 1 x Cinch L/R (Line In), 1 x 3,5-mm-Klinke (Line In), 1 x Cinch L/R (Line Out), 1 x 3,5-mm-Klinke (Line Out)	1 x XLR/ 6,3-mm-Klinke (Mic), 1 x 6,3-mm-Klinke (Mic), 1 x Cinch L/R (Line In), 1 x 3,5-mm-Klinke (Line In), 1 x Cinch L/R (Line Out), 1 x 3,5-mm-Klinke (Line Out)

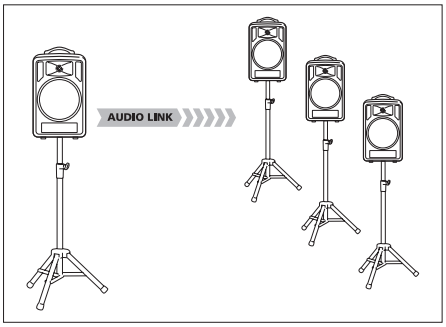

Audio-Link-Betrieb:
Der integrierte Funksender des TXA-1022CD sendet Audiosignale drahtlos an ein oder mehrere TXA-1020-Systeme. Ideal für die gleichmäßige Beschallung von größeren Räumen.